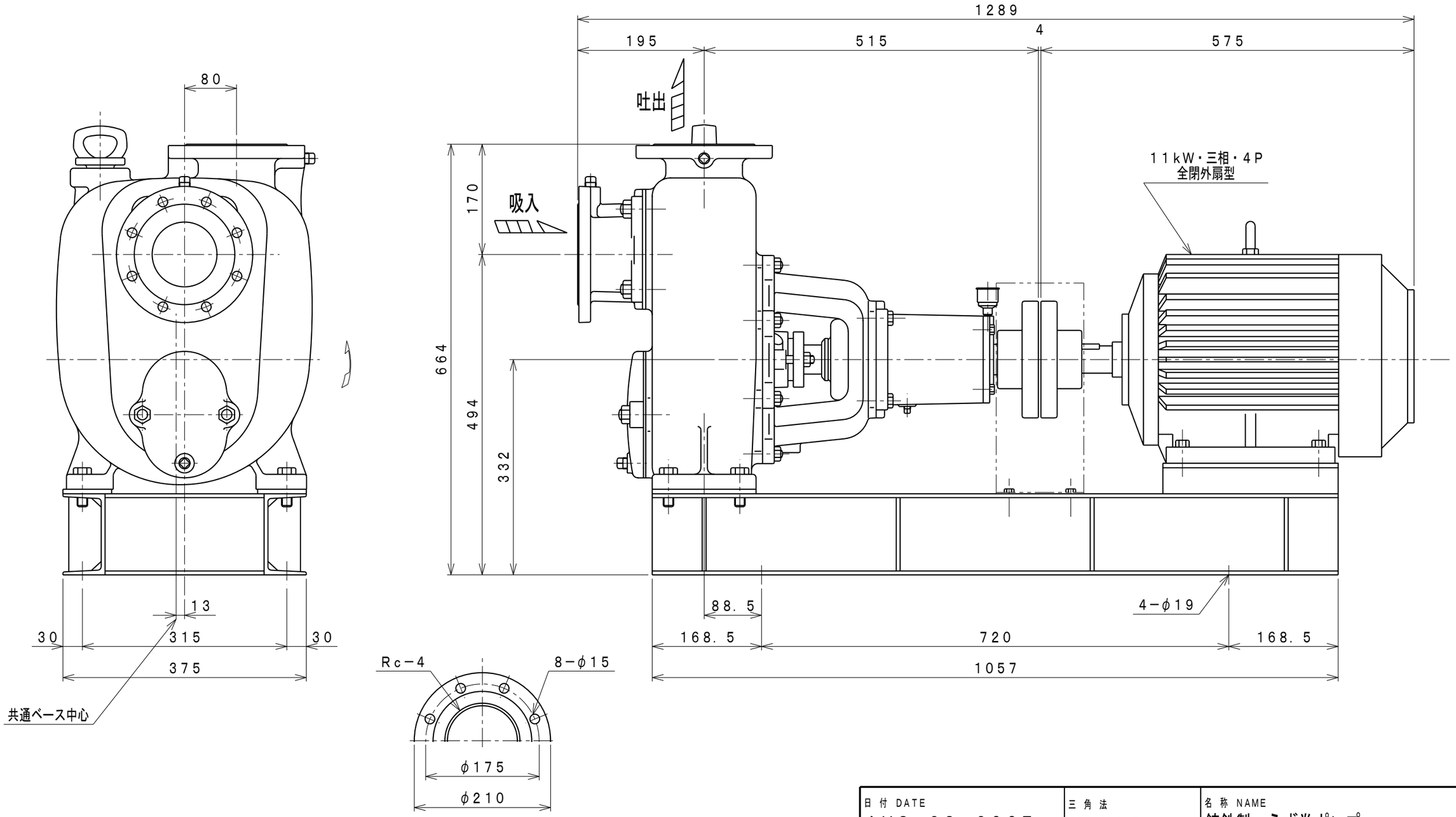

記号 MARK	訂正理由 REVISION, APPROVAL	日付 DATE	担当 CHARGE

日付 DATE	三角法 3RD ANGLE PROJECTION				名称 NAME
AUG. 28. 2007					鋳鉄製　うず巻ポンプ ニューセルフィンポンプ（高揚程型） 60Hz
承認 APPROVAL	検図 CHECK	設計 DESIGN	製図 DRAWING	尺度 SCALE	
		川口	川口	1／6 A3基準−L	型式 TYPE 100NSH5−G（M）−11
ASANO	株式会社　浅野製作所 ASANO MFG. CO., LTD				図番 DRAWING No. P078P934